使用说明书

熟食保温柜台柜

RK0.4L/A RK0.5L/A RK0.7L/A
RK0.4LE/A RK0.5LE/A RK0.7LE/A
RK0.56L/A RK0.79L/A

目 录

使用之前

一、顾客须知--------------------1
二、产品简介--------------------1
三、工作原理--------------------1
四、主要特点--------------------1
* 开箱•准备事项-----------------2
* 安全注意事项 -----------------3

使用说明

*主要功能介绍------------------4
*使用注意事项------------------5

维护和保养

*维护和保养--------------------5

使用指南

*故障•处理•售后服务-------------6
*温控器操作指南-----------------8
*技术数据•电气接线-------------10

专用号：0080500288
使用前请仔细阅读本说明书，并妥善保存，以备参阅。

须知•简介•原理•主要特点

一、顾客须知

尊敬的用户：

感谢您选择、使用海尔开利展示柜。

为了方便您使用，请仔细阅读说明书，并按照说明书的步骤操作。

今后，本机型有可能改变，恕不再通知。

二、产品简介

海尔开利展示柜气派、造型优美、功能先进、质量可靠。熟食保鲜柜利用加热水来保持柜内的温度，具有保温效果好，温度均匀的特点，适用于各种肉类及现加工的熟食品的展示销售，是超级市场、快餐店、食品店经营即食热食品的理想展示柜。主要柜型有:标准水热柜(小圆弧玻璃):RK0.4L/A RK0.5L/A RK0.7L/A

大圆弧玻璃水热柜:RK0.4LE/A RK0.5LE/A RK0.7LE/A

加宽大圆弧玻璃柜台柜:RK0.56L/A RK0.79L/A

三、工作原理

展示柜的加热系统的工作原理是通过控制放置在水槽内的加热管的开停，来实现对展示柜内温度的控制。在水槽内还安装了温控器和水位开关等控制元件，保证温度的恒定和保持一定的水位。

四、主要特点

1、圆弧玻璃，流线造型，尽显豪华气派；

2、水加热系统采用自动加水和温度控制，恒温保湿；

3、防水灯座，水位保护，温度保护，漏电保护，层层保护安全可靠；

4、案板及内部部件采用不锈钢材料，卫生耐用；

5、温度显示精确，恒温效果看得见；

6、备有插座，实用方便；

7、箱体及侧板使用发泡隔层，保温节能；

开箱•准备事项•安全注意事项

* 开箱

① 除掉运输用的木包装、包装袋、加固夹具等。
② 对粘贴的纸条上所要求的注意事项必须遵守。
③ 开箱时请确认柜体装箱单，如有不符，请立即与现场负责人报告。
④开箱时应细心操作避免对柜体造成损伤。
⑤根据箱贴上的文字规定，柜子型号和附件不能弄混。

* 使用前的准备事项

(1) 使用前用中性溶剂将展示柜内外擦拭干净，再用干毛巾擦干。
(2) 用户应提供三相五线制电源（380V～ 50Hz，三相火线、一相零线、一相地线），配电容量不小于10KW。
(3) 使用前应将展示柜的进水管连接到自来水管路上，将排水管连接到下水管道上，并保证管路畅通。
(4) 展示柜应水平放置。

* 安全注意事项

1、展示柜使用过程中，电压的变化应保持在±10%范围内，若电压不稳定，请选用安全可靠的稳压器。（图1）

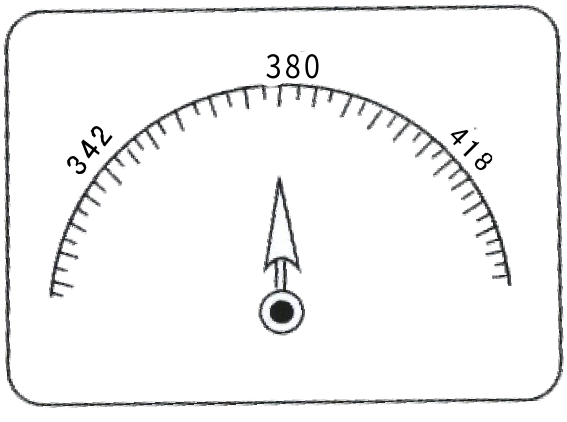

图 1

2、为保证展示柜的安全工作，必须保证展示柜的可靠接地。

安全注意事项

3、展示柜内不得存放易燃、易爆、易挥发的气体或液体。（图2）

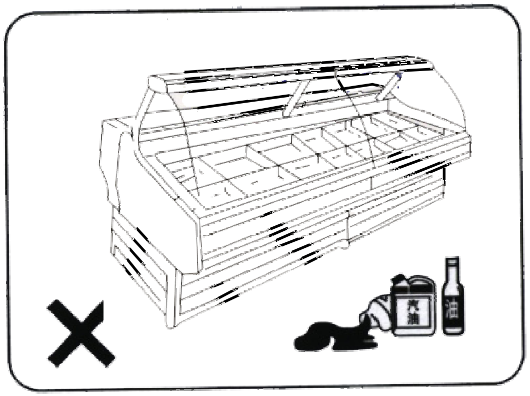

图2

4、清擦展示柜时，不得向柜内泼水，以防造成电路方面的事故，清擦时请用中性溶剂，不要用汽油等有机溶剂和对金属有腐蚀作用的酸、碱、盐等溶液。清擦前断开电源。（图3）

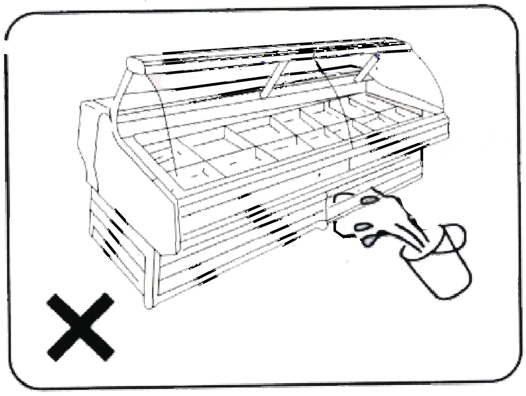

图3

5、水槽内使用的水应保持清洁，并不能使用水质太硬的水，以防止损坏加热管。

柜体部分功能介绍

* 柜体部分功能介绍：

(一)电控板功能介绍

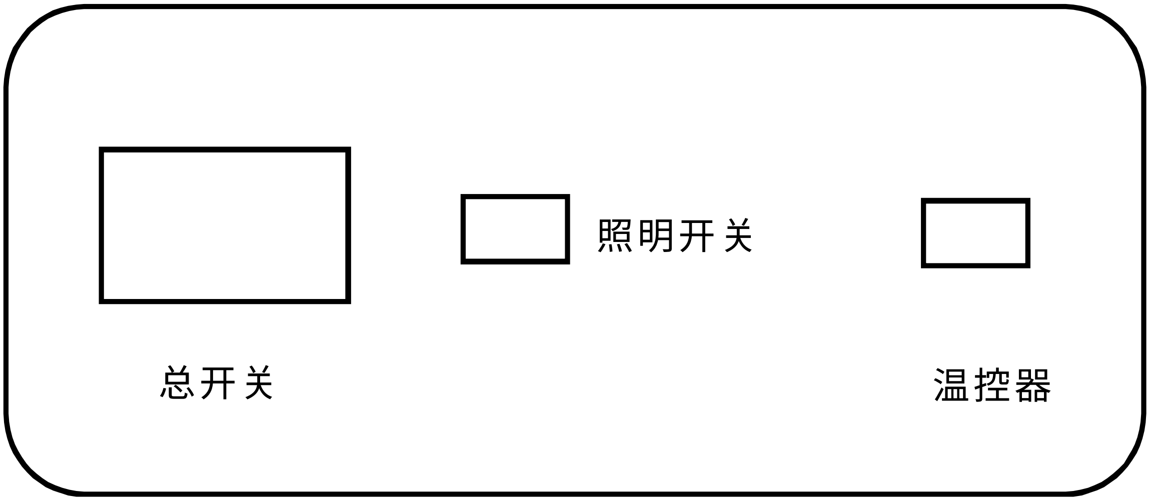

总开关：用于接通或断开展示柜与供电电源的连接；

照明开关：用于打开或关闭照明灯；

温控器：调节展示柜内的温度。

（二）其它部分功能介绍

1、不同的食品托盘内可放置不同的食品；

2、圆弧玻璃可开启，便于取放食品及清洗展示柜；

3、柜内设有温度计，可显示柜内温度，让您的顾客放心；

4、展示柜上设有电源插座，方便放置台秤。

使用注意事项•维护保养

* 使用注意事项

1、在使用时首先打开进水开关，然后打开电源总开关。此时水自动注入柜内，当水位浸过水位开关的浮子时，进水电磁阀关闭，柜子自动停止加水，此时，加热开关自动打开，对水进行加热。

2、装在使用时应等展示柜内达到合适的温度后，再将食品放入展示柜内。

3、展示柜内放入的食品不宜太多，做到即做、即卖、即食。

4、应保持浮子开关表面清洁，无油污；每周对水槽清洗。

* 维护•保养

1、为给用户提供良好的购物环境和保护好展示柜，应每天清理展示柜并将水槽内的水放掉，重新注入新的清洁水，以防止水槽内积聚污垢，变臭，使食品变味。

注意：● 清洗时应采用中性溶剂。

● 清洗时应先将加热开关和总电源开关关闭。清理完毕后，先打开进水开关注入清洁自来水，然后再打开总电源开关。进水停止后才能打开辅助加热开关，否则，有可能导致事故，给您造成不必要的损失。

2、应经常用干抹布擦拭电气开关周围的水迹。

3、应每天对加热管等电气元件进行检查，若有损坏应及时更换。

5、应每天对水位开关进行清洗。

常见故障原因及处理•售后服务事项

* 常见故障原因及处理措施

故障现象	故障原因	故障措施
加热管不加热	1、电源没电或总开关断开； 2、柜内没有水或水位不够； 3、温控器设置过低。	1、供电或合上总开关； 2、打开进水管； 3、调整温控器。
柜内温度过高	1、温控器设置过高；	1、调低温控器；
柜内温度过低	1、温控器设置过低； 2、加热管损坏。	1、调高温控器； 2、更换加热管。
照明灯不亮	1、照明开关未打开； 2、日光灯管损坏。	1、打开照明开关； 2、更换日光灯管。

* 售后服务事项

展示柜从售出之日起（发票为准）保修一年，属下列情况之一者，实行收费修理：

1、保修期满的产品。
2、由于运输，保管不善而损坏或未按说明书要求进行操作而损坏的。
3、自行拆动的或非经本公司保修点修理后的产品。
4、无发票的产品。
5、由于电源电压超出规定范围（幅度为±10%）或电压不稳而损坏的。

温度控制器 EKC101 操作说明

1、操　作　指　南

操　作 项　目	控制器的 最初设置	操 作 两 个 按 键	控制器的 最终设置
柜内 温度 显示 或校 正	正常操作 柜内温度1	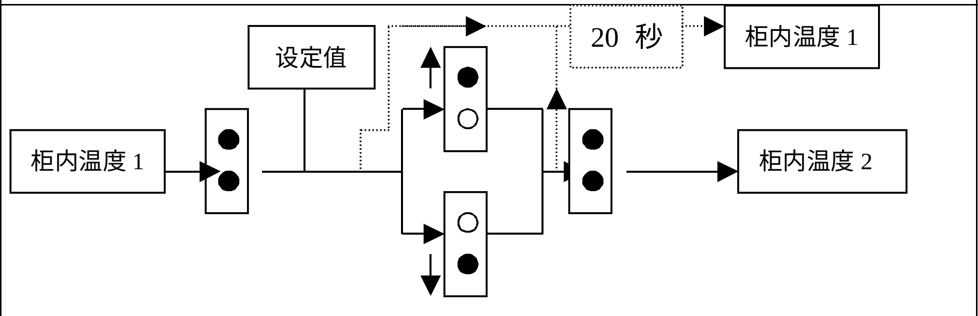	正常操作 柜内温度2
显示 或改 变参 数 值	正常操作 （或报警） 最初参数值	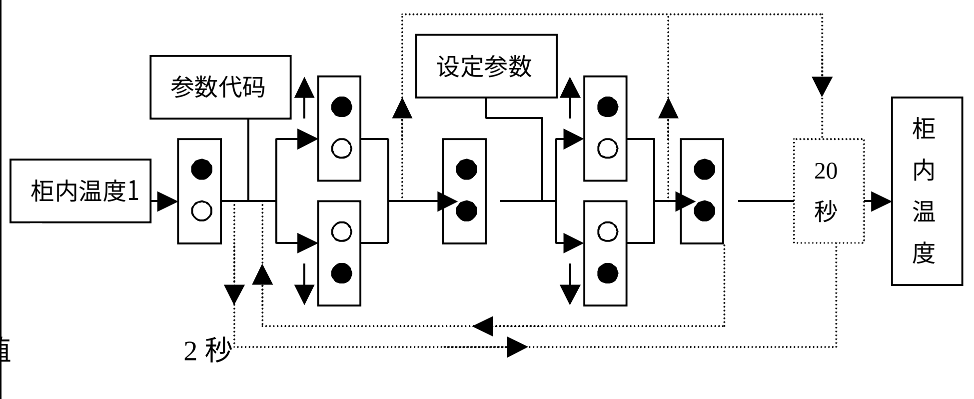	正常操作 （或报警） 最终参数值

2、控制器参数设置说明

设置和校对参数	参数代码	最小值	最大值	出厂设定值	实际设定值
指示温度范围		-60 (0) ℃	50 (99) ℃	75	
温　控　器					
偏差值	r1	1K	20K	5	
控温范围最大值	r2	-59(1) ℃	50(99) ℃	90	
控温范围最小值	r3	-60(0) ℃	49(99) ℃	50	
温度指示调节	r4	-20k	20k	0	
化霜停止后延迟显示时间	d5	0 分钟	15 分钟	0	
开机后化霜	d6	OFF	ON	Off	
其　他					
开机后延迟输出信号时间	o1	0 分钟	15 分钟	3	
使用密码	o5	OFF	99	11	
制冷或加热控制选择（rE 制冷，HE 加热）	o7	rE	HE	HE	

( )括弧内的值在设定 o7=HE 时有效。

1）　制冷（o7= rE）：

当柜内温度超过设定值和偏差值时继电器闭合。

加热（o7=HE）：

当柜内温度低于设定值和偏差值时继电器闭合。

故障指示	
控制器故障	Er
传感器断线	Er
传感器短接	Er

1） 在开机后的三天里，温控器使用设定好的参数值。

以后，控制器有能力计算先前中断时间内的平均参数值。

前 面 板

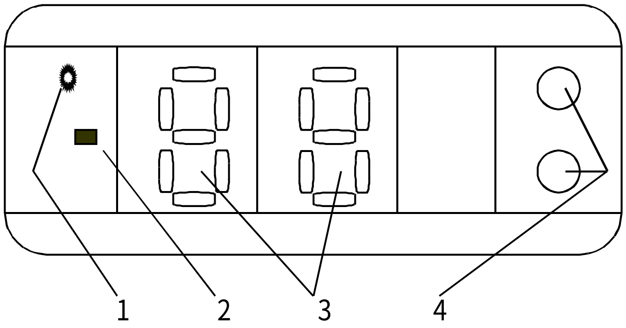

3、前面板操作说明

1. 发光二极管（灯亮表示压缩机工作）。
2. 负号。
3. LED 显示屏（显示柜内温度）。
4. 用于参数设置的两个按键（参见操作指南）。

4、温控器接线端子图

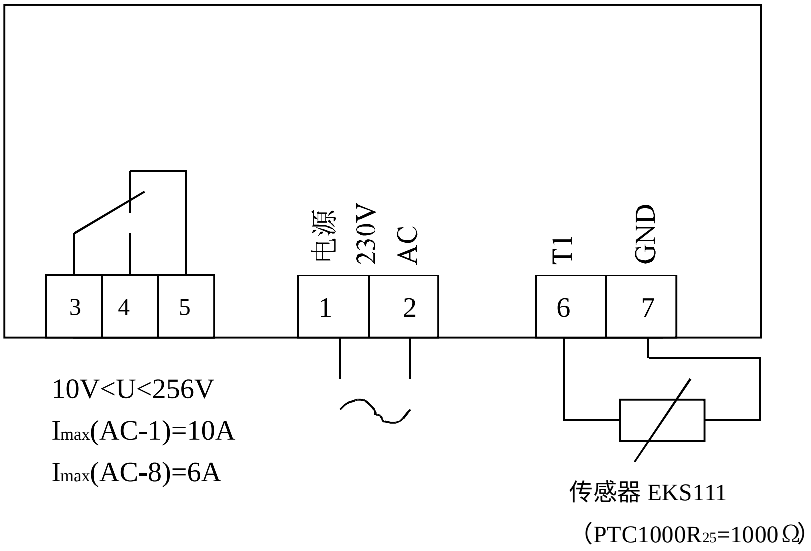

注意：

此温控器属于关键部件，请非专业人员不要对其进行操作！

技术数据•电气线路

技术数据

型　　号	RK0.4L/A	RK0.5L/A	RK0.7L/A
气候等级	3(25℃/60%)	3(25℃/60%)	3(25℃/60%)
防触电保护类别	I	I	I
展示面积(M^2)	1.69	2.25	3.37
有效容积(M^3)	0.319	0.325	0.638
工作温度(℃)	50 ~60	50 ~60	50~ 60
电压(V~)	380	380	380
频率 (Hz)	50	50	50
输入功率 (W)	5050	5100	10100
加热管功率(W)	2500×2	2500×2	2500×4
净重 (kg)	194	320	387
外形尺寸 (mm)	1875×1130×1199	2500×1130×1199	3750×1130×1199

型　　号	RK0.4LE/A	RK0.5LE/A	RK0.7LE/A
气候等级	3(25℃/60%)	3(25℃/60%)	3(25℃/60%)
防触电保护类别	I	I	I
展示面积(M^2)	1.69	2.25	3.37
有效容积(M^3)	0.319	0.325	0.638
工作温度(℃)	50 ~60	50 ~60	50~ 60
电压(V~)	380	380	380
频率 (Hz)	50	50	50
输入功率 (W)	5050	5100	10100
加热管功率(W)	2500×2	2500×2	2500×4
净重 (kg)	194	304	387
外形尺寸 (mm)	1875×1118×1193	2500×1118×1193	3750×1118×1193

技术数据•电气线路

技术数据

型　　　号	RK0.56L/A	RK0.79L/A
气候等级	3(25℃/60%)	3(25℃/60%)
防触电保护类别	I	I
展示面积(M^2)	2.525	3.79
有效容积(M^3)	0.455	0.638
工作温度(℃)	50~60	50~60
电压(V~)	380	380
频率（Hz)	50	50
输入功率（W)	5100	10100
加热管功率(W)	2500×2	2500×4
净重（kg)	304	453
外形尺寸（mm)	2500×1230×1185	3750×1230×1185

电气线路

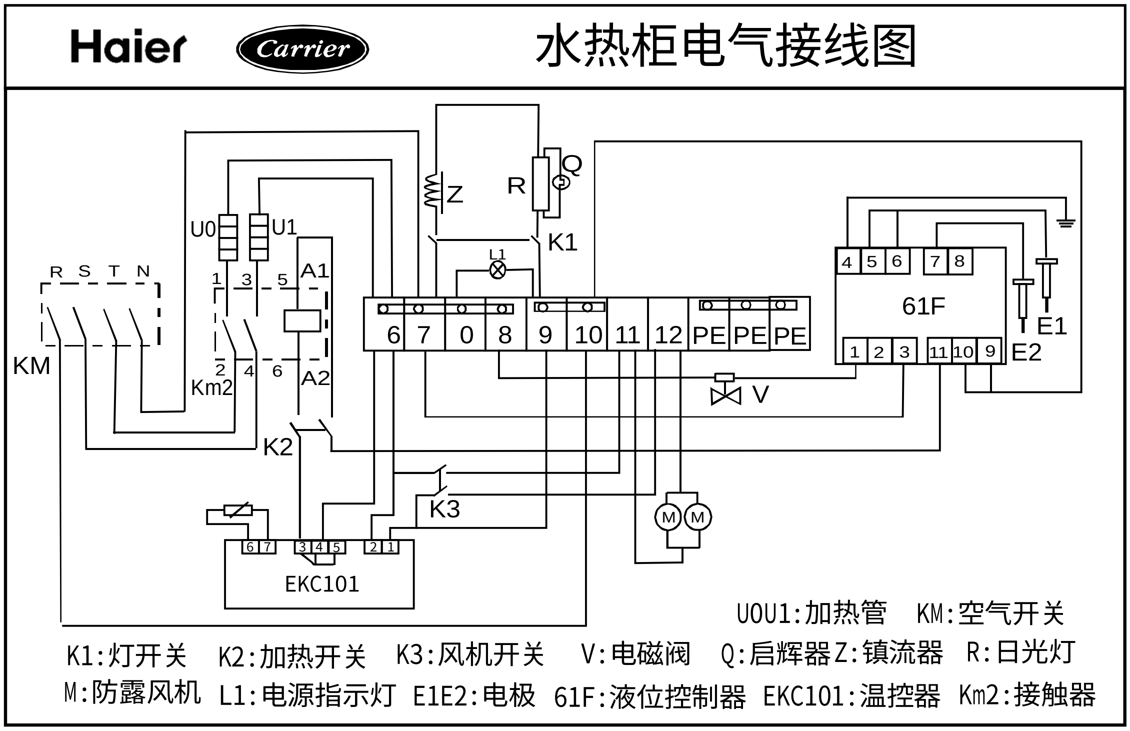

青岛海尔开利冷冻设备有限公司
地址：青岛市308国道609号
电话：4006 999 999
邮编：266101

2005年第1版